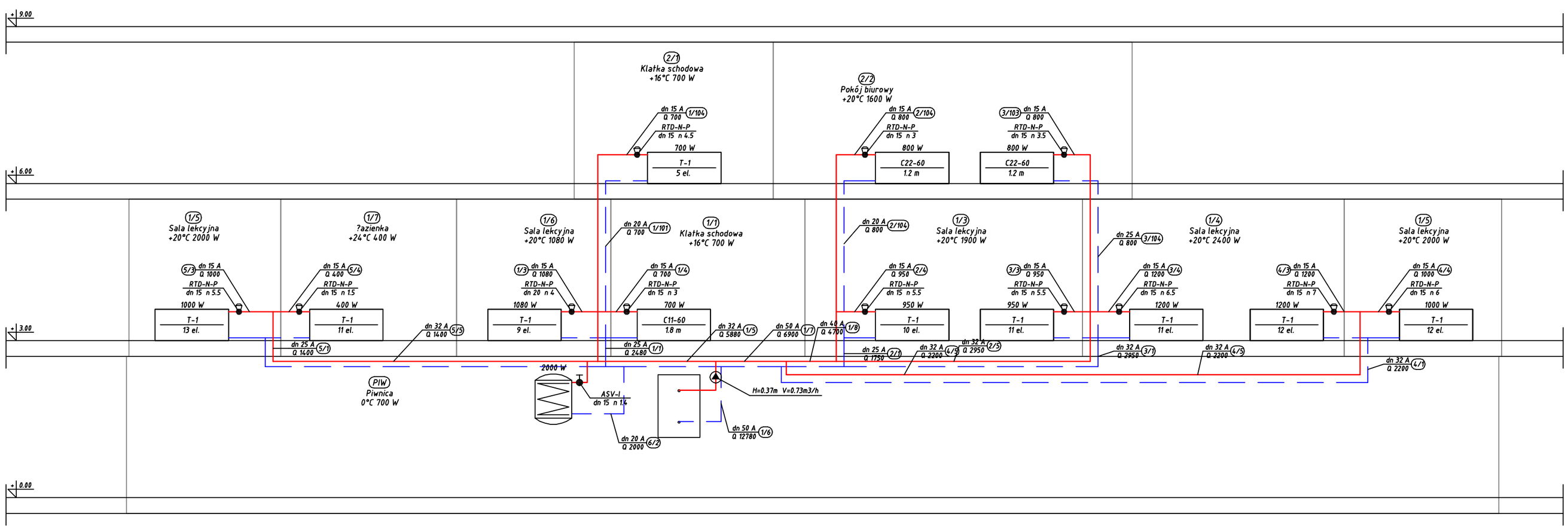

TEMAT:	Remont budynku szkoły filialnej w Snopkach			
NAZWA RYS.	Rozwinięcie instalacji c.o.-szkoła			
Autor:	inż. Wojciech Jermacz		WAM/0082/OWOS/04	
Projektant:	mgr inż. Grzegorz Gorczyński		MAZ/0195/PWOS/06	
Współpraca:	inż. Magdalena Jermacz		asystent projektanta	
Data:	Branża	Skala	Nr.Rys.	Nr.Umowy
Lipiec 2009	sanitarna	1:50	5	

PDF stworzony przez wersję demonstracyjną pdfFactory www.pdffactory.pl/