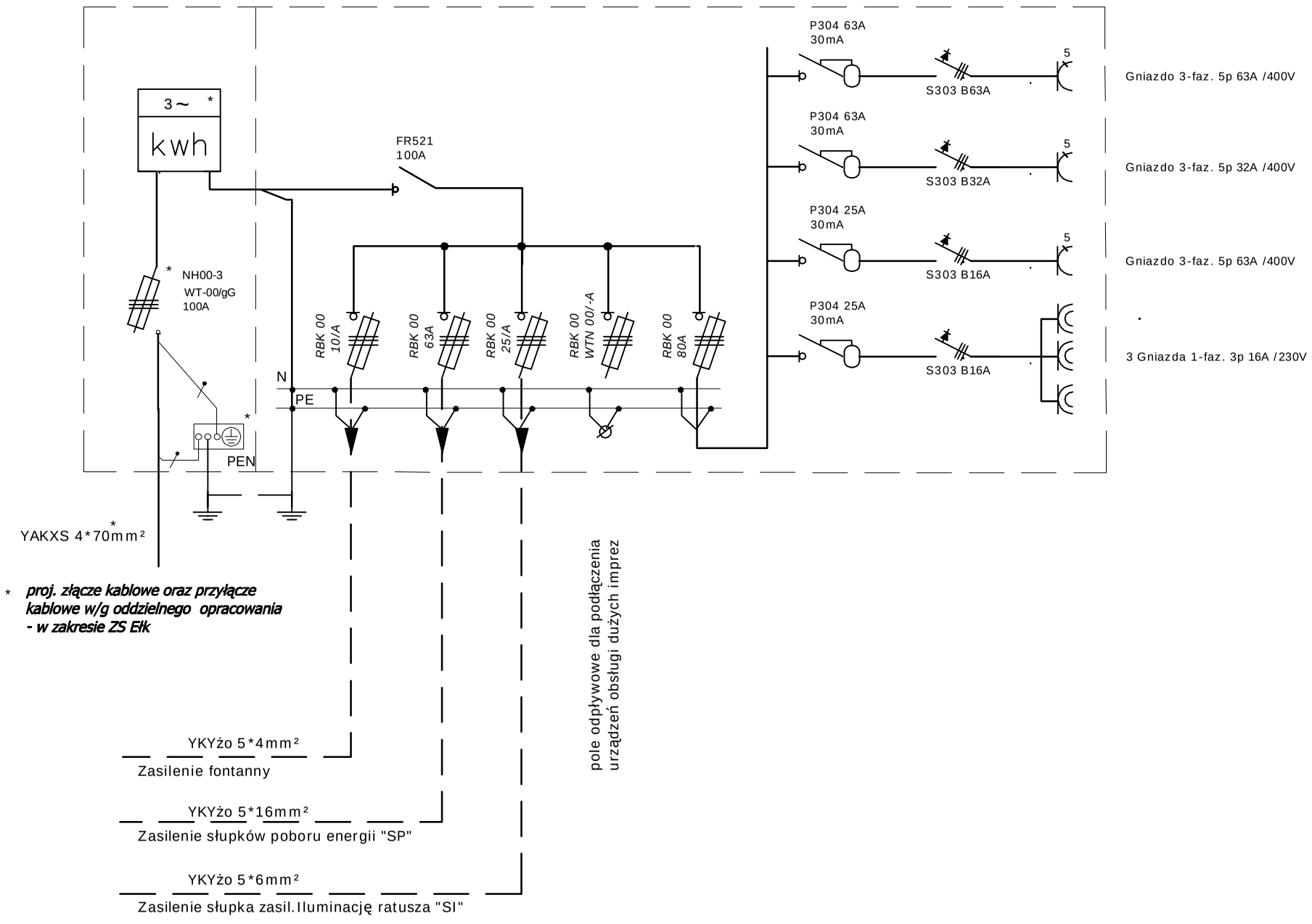

Ochrona od porażeń - samoczynne wyłączenie zasilania

Projekt:

REWITALIZACJA ŚRÓDMIEŚĆIA MIASTA PISZ - cz. elektryczna

Adres inwestycji :

Pisz :
- Plac Daszyńskiego
- plac "za kinem "
- plac przy ul.Wyzwolenia i nadbrzeże

Projekt budowlany zamienny

Inwestor:

Gmina Pisz
12-200 Pisz
ul.Gizewiusza 5

Tytuł rysunku:

Schemat ideowy rozdzielnia zasilania imprez "RG"

Skala: -

Nr rysunku: E-3

Data: 04.2009r.

Projektant:

mgr inż. Piotr Ciotrowski
12-200 Pisz
ul.Czerniewskiego 1/43