MIEJSCOWY PLAN ZAGOSPODAROWANIA PRZESTRZENNEGO

Matryca lewostronna skala 1:2000
obręb KARWIK
gmina Pisz

w. KARWIK

0 10 20 30 40 50 60 70 80 90 100

RYSUNEK PLANU - ZAŁĄCZNIK NR 1
do Uchwały nr XXV/253/98 z dnia 6.03.98
Rady Miejskiej w Piszu

WOJEWÓDZKIE BIURO GEODEZJI I TERENÓW ROLNYCH W SUWAŁKACH
REJONOWY ODDZIAŁ W PISZU

Nr. rob. 207/97
Pisz, dn. 17.11.1997r.

KIEROWNIK Rejonowego Oddziału
mgr inż. ... Jermacz

Wtórnik ... Piszu
pod Nr 969/97 ... 1997.11.17
... pod Nr 36/97
STARSZY INSPEKTOR

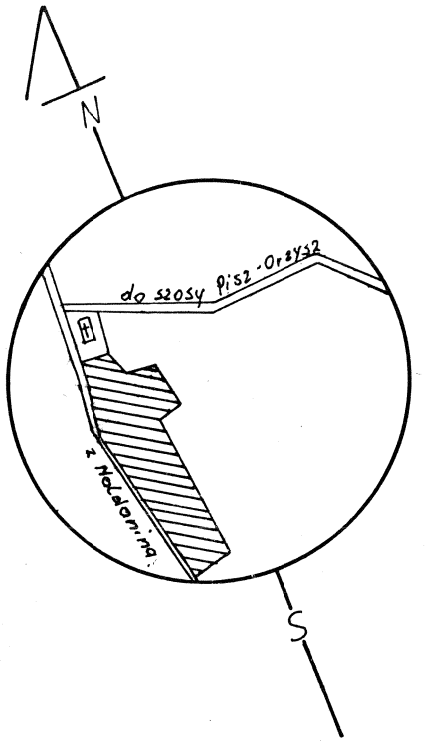

Szkic orientacyjny
skala 1:10 000

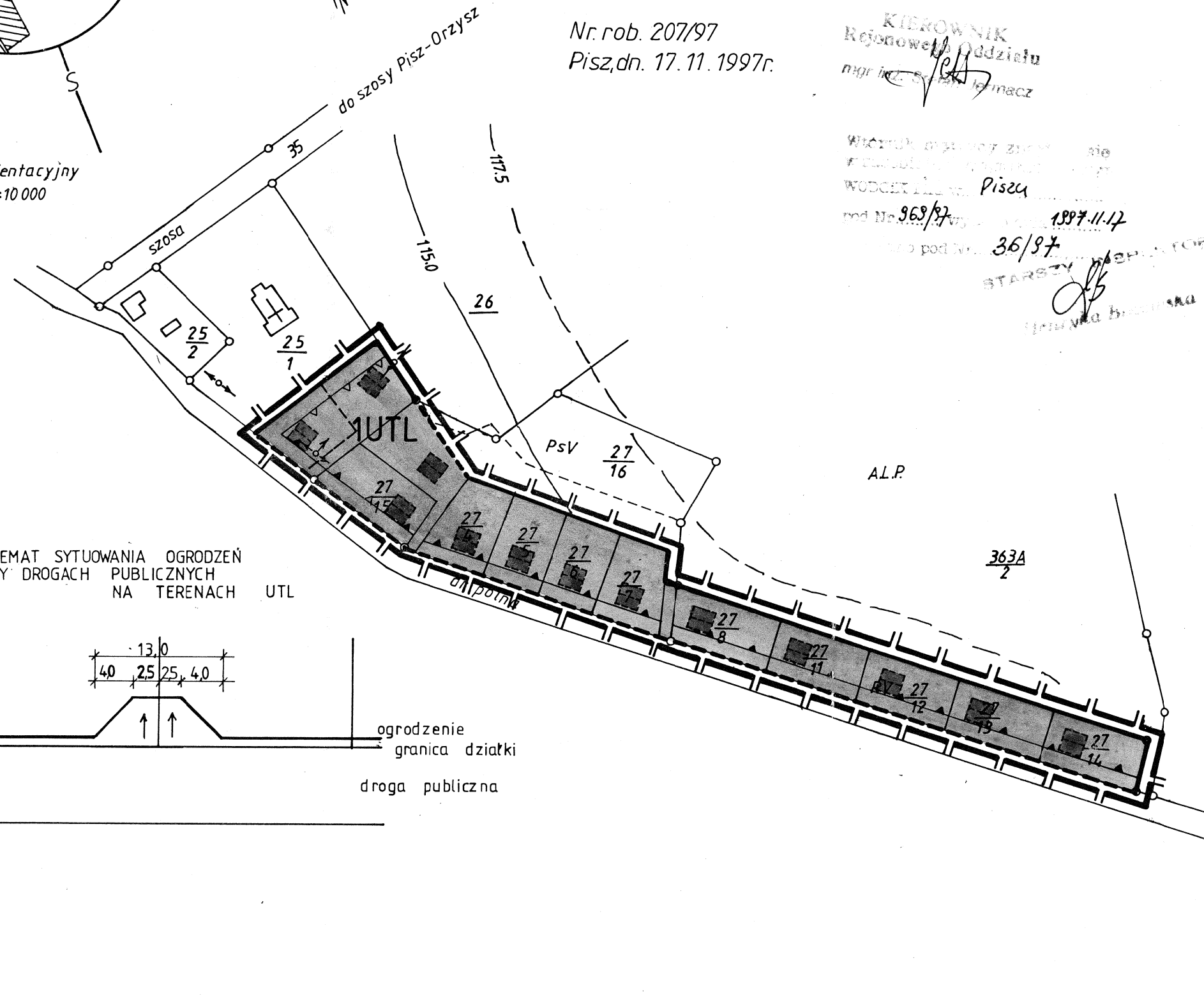

SCHEMAT SYTUOWANIA OGRODZEŃ PRZY DROGACH PUBLICZNYCH NA TERENACH UTL

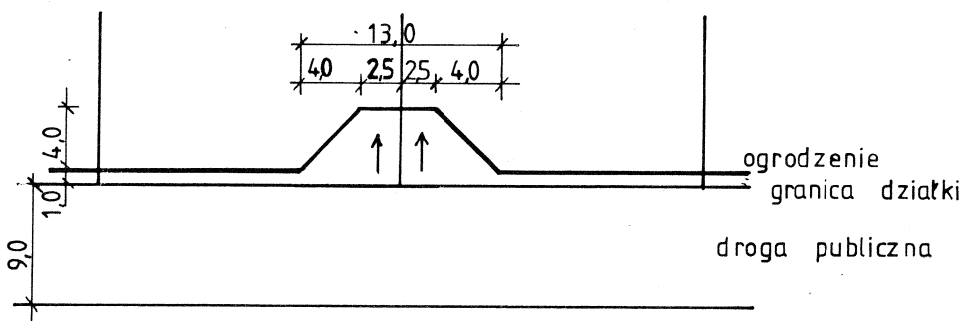

LEGENDA:

- GRANICE TERENU OBJĘTEGO PLANEM
- LINIE ROZGRANICZAJĄCE TERENY O RÓŻNYCH FUNKCJACH I ZASADACH ZAGOSP. - OBOWIĄZUJĄCE
- LINIE ROZGRANICZAJĄCE TERENY O RÓŻNYCH FUNKCJACH I ZASADACH ZAGOSP. ORIENTACYJNE
- OBOWIĄZUJĄCA LINIA ZABUDOWY
- NIEPRZEKRACZALNA LINIA ZABUDOWY
- OZNACZENIE POSTULOWANEJ LOKALIZACJI BUDYNKU
- LINIE OBRAZUJĄCE POSTULOWANY SPOSÓB PODZIAŁU DZIAŁKI
- UTL — TERENY INDYWIDUALNEGO BUDOWNICTWA WYPOCZYNKOWEGO

archi-plan PRACOWNIA PROJEKTOWA

- obiekt budowlany .....
- adres KARWIK
- faza projektu plan miejscowy

BRANŻA	PROJEKTANCI	nr upr.	podpis
architektura	mgr inż. arch. JOLANTA NIEMIEC-GORNIK	SUW 38/84 1252/91	
fizjografia	mgr ALICJA JAWOROWSKA		
inst. sieci wod.-kan	mgr inż. GRZEGORZ KOCHANOWICZ	SUW 6/89	
inst. sieci elektr.	mgr inż. STEFAN BOLEWSKI	SUW 42/89 SUW 128/87	
urządz. drogowe	mgr inż. GRAŻYNA WANDZIOCH	SUW 118/89	

mgr inż. arch.
JOLANTA NIEMIEC-GÓRNIK
uprawnienia do projektowania bez ograniczeń w specjalnościach:
architektura SUW 38/84
planowanie przestrzenne 1252/91

MIEJSCOWY PLAN ZAGOSPODAROWANIA PRZESTRZENNEGO

Matryca lewostronna skala 1:2000

obręb KARWIK

gmina Pisz

w. KARWIK

0 10 20 30 40 50 60 70 80 90 100

RYSUNEK PLANU - ZAŁĄCZNIK NR 2
do Uchwały nr XXV/253/98 z dnia 6.03.98
Rady Miejskiej w Piszu

WOJEWÓDZKIE BIURO GEODEZJI I
TERENÓW ROLNYCH W SUWAŁKACH
REJONOWY ODDZIAŁ W PISZU

Nr rob. 207/97
Pisz, dn. 17.11.1997 r.

KIEROWNIK
Rejonowego Oddziału

Piszu
969/97 1997
36/97

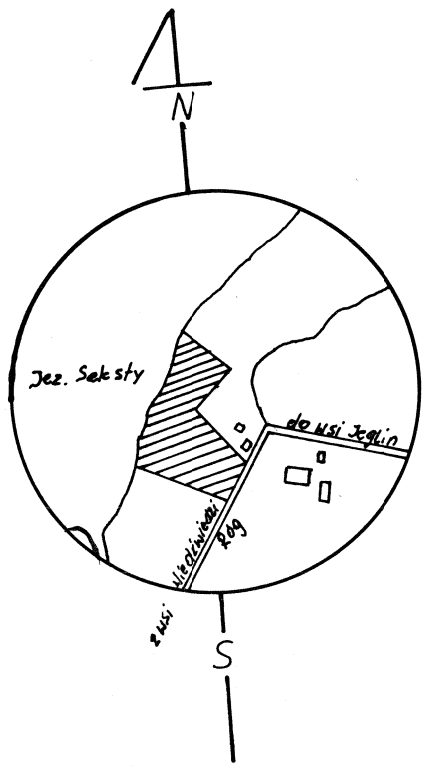

Szkic orientacyjny
skala 1:10 000

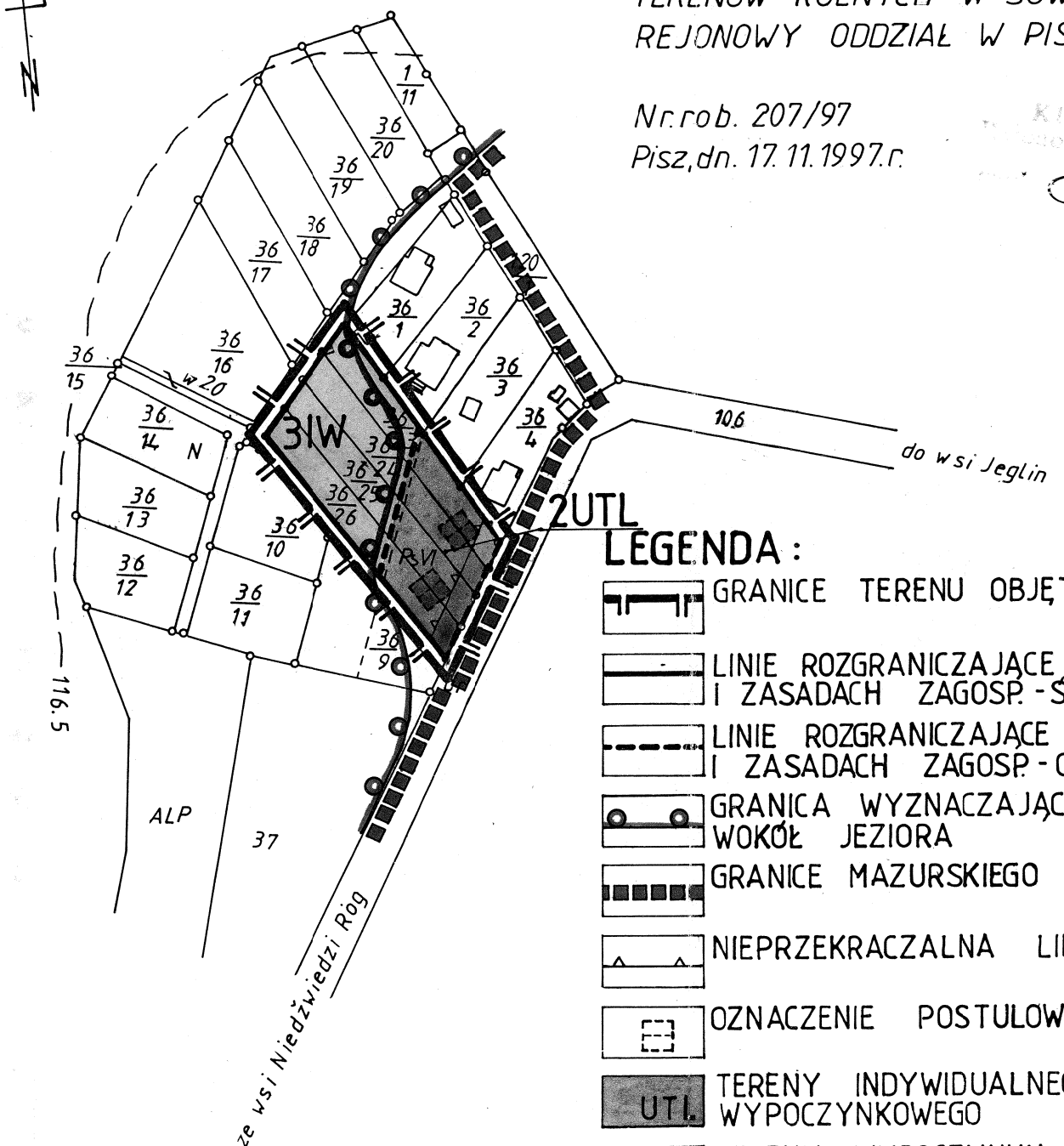

LEGENDA:

- GRANICE TERENU OBJĘTEGO PLANEM
- LINIE ROZGRANICZAJĄCE TERENY O RÓŻNYCH FUNKCJACH I ZASADACH ZAGOSP. - ŚCIŚLE OKREŚLONE
- LINIE ROZGRANICZAJĄCE TERENY O RÓŻNYCH FUNKCJACH I ZASADACH ZAGOSP. - ORIENTACYJNE
- GRANICA WYZNACZAJĄCA STREFĘ OCHRONNĄ WOKÓŁ JEZIORA
- GRANICE MAZURSKIEGO PARKU KRAJOBRAZOWEGO
- NIEPRZEKRACZALNA LINIA ZABUDOWY
- OZNACZENIE POSTULOWANEJ LOKALIZACJI BUDYNKU
- UTL TERENY INDYWIDUALNEGO BUDOWNICTWA WYPOCZYNKOWEGO
- IW TERENY WYPOCZYNKU INDYWIDUALNEGO

mgr inż. arch.
JOLANTA NIEMIEC - GÓRNIK
uprawnienia do projektowania
bez ograniczeń w specjalnościach:
architektura SUW 38/84
planowanie przestrzenne 1252/91

archi-plan
PRACOWNIA PROJEKTOWA

- obiekt budowlany
- adres KARWIK
- faza projektu plan miejscowy

BRANŻA	PROJEKTANCI	nr upr.	podpis
architektura	mgr inż. arch. - JOLANTA NIEMIEC-GORNIK	SUW 38/84 1252/91	
fizjografia	mgr ALICJA JAWOROWSKA		
inst. sieci wod.-kan.	mgr inż. GRZEGORZ KOCHANOWICZ	SUW 6/89	
inst. sieci elektr.	mgr inż. STEFAN BOLEWSKI	SUW 42/89 SUW 128/89	
urządz. drogowe	mgr inż. GRAŻYNA WANDZIOCH	SUW 118/89	